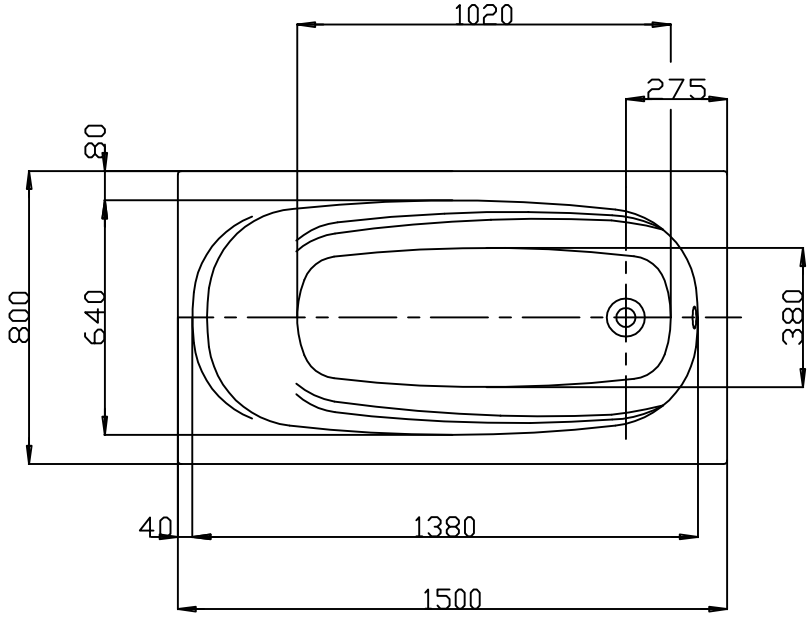

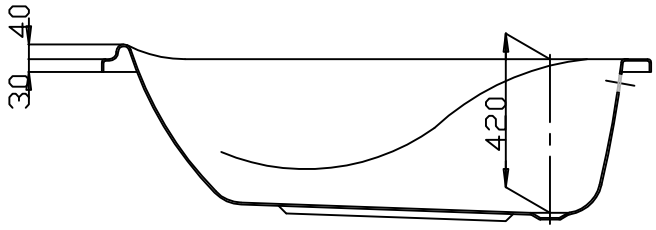

Alle Maßangaben in mm. Technische Änderungen vorbehalten			Oriental 1500 x 800		HOESCH Postfach 10 04 24 D-52304 Düren
D					
C					
B			Maßstab 1:20	System	Artikel.-Nr. 6115
A			Format A4		
	Zeichnung erstellt	27.04.1994 v.Wirth			