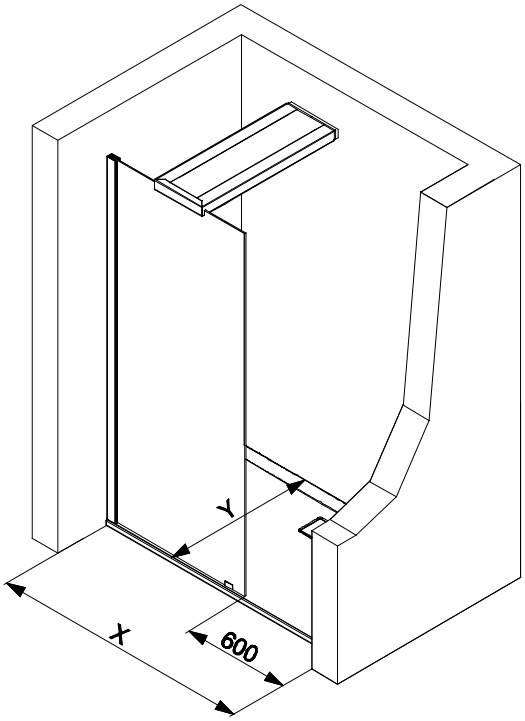

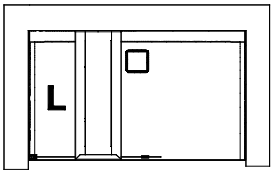

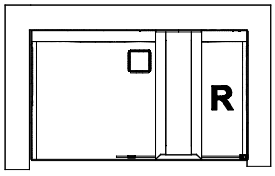
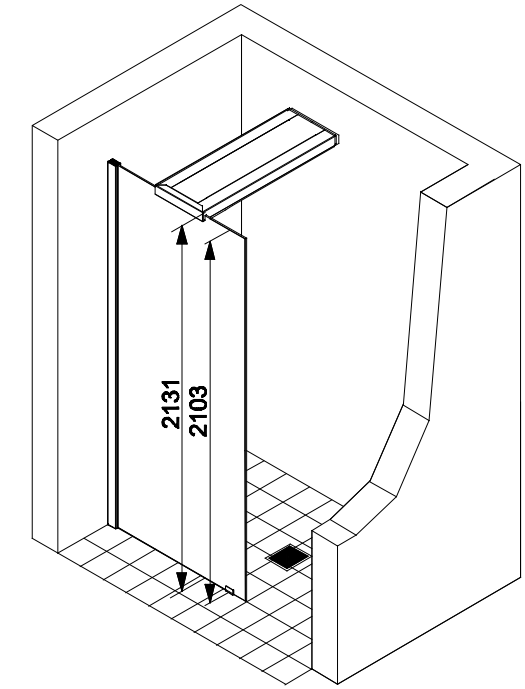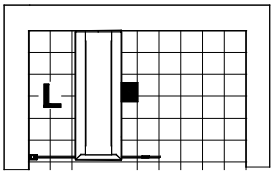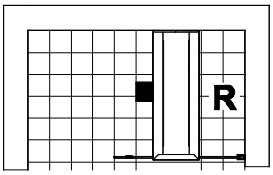
Mod.	Art.Nr.:	X x Y
1400 x 800-R	8628324.101 401	1400 x 800
1400 x 800-L	8628224.101 401	1400 x 800
1400 x 900-R	8628314.101 401	1400 x 900
1400 x 900-L	8628214.101 401	1400 x 900
1500 x 750-R	8628335.101 401	1500 x 750
1500 x 750-L	8628235.101 401	1500 x 750
1500 x 800-R	8628325.101 401	1500 x 800
1500 x 800-L	8628225.101 401	1500 x 800
1500 x 900-R	8628315.101 401	1500 x 900
1500 x 900-L	8628215.101 401	1500 x 900
1600 x 750-R	8628336.101 401	1600 x 750
1600 x 750-L	8628236.101 401	1600 x 750
1600 x 800-R	8628326.101 401	1600 x 800
1600 x 800-L	8628226.101 401	1600 x 800
1600 x 900-R	8628316.101 401	1600 x 900
1600 x 900-L	8628216.101 401	1600 x 900
1700 x 750-R	8628337.101 401	1700 x 750
1700 x 750-L	8628237.101 401	1700 x 750
1700 x 800-R	8628327.101 401	1700 x 800
1700 x 800-L	8628227.101 401	1700 x 800
1700 x 900-R	8628317.101 401	1700 x 900
1700 x 900-L	8628217.101 401	1700 x 900
1800 x 800-R	8628328.101 401	1800 x 800
1800 x 800-L	8628228.101 401	1800 x 800
1800 x 900-R	8628318.101 401	1800 x 900
1800 x 900-L	8628218.101 401	1800 x 900